４　防災関係機関等との連携促進

（応 1-4-1）　災害派遣用航空機、艦艇及び資機材の能力基準

（1）航空機

ア　航空機の輸送力基準　（令和６年２月１日現在）

	機種		とう乗可能人数	とう載可能物資	備考
陸上自衛隊	UH-1H　ヘリコプター		2+11	1,100　kg	スリング 1,600kg
	CH-47J/JA　〃		3+55	8,500	スリング 12,700kg ホイスト 272kg
	UH-60JA　〃		2+12	1,900	
	LR-2		2+15		
海上自衛隊	ヘリコプター	HSS-2B 哨戒機	5～6	700	ホイスト 272
		SH-60J 哨戒機	3～4	1,000	スリング 1,000 ホイスト 272
		UH-60J 救難機	8～10	1,500	スリング 1,500 ホイスト 272
		S-61A 救難機	17～19	1,000	スリング 1,000 ホイスト 272
		MH-53E 掃海・輸送機	35	12,000	スリング 8,000 ホイスト 272
	固定翼機	P-3C 哨戒機	16	2,000	
		YS-11M 輸送機	40～42	4,000	
		US-1A 救難飛行艇	16	6,000	
航空自衛隊	C-130 輸送機		92	19,870	
	C-1　〃		60	8,000	
	YS-11　〃		40～42	4,000	
	V-107 ヘリコプター		2＋26	2,900	
	MU-2 救難機		－	－	捜索救難専用

注１　とう乗可能人員及びとう載可能物資は、いずれか１つの場合とする。

２　気象状況、飛行距離、高度、物資の形状等によって基準以下となる。

イ　航空機の離着陸場の基準

（単位・m）

（ア）ヘリポート

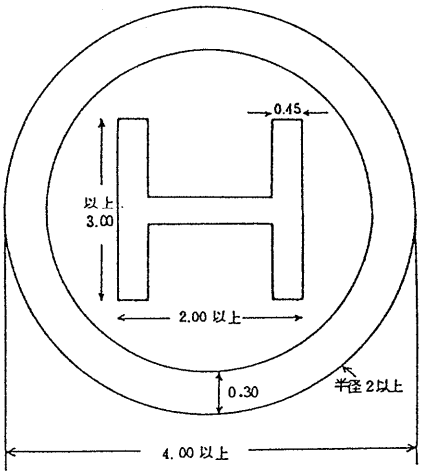

（イ）吹　流　し

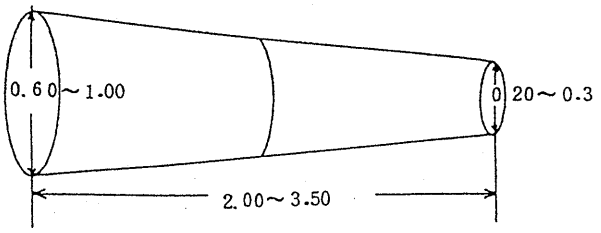

注　1　繊維製品であること。

　　2　1色又は数色とし背景と反対色であること。

(ウ)　離着場基準

区　　分	昼　　間	夜　　間
滑　走　路 （最小数値）	500 15　LR－1	700 15　LR－1
進　入　区　域 （通常数値）	45　250 500 20 : 1　5～6°	45　400 800～1000 30 : 1　4～5°

㈡　発着場基準

区　　分	昼　　間	夜　　間
ＯＨ－６Ｄ （小　型　機）	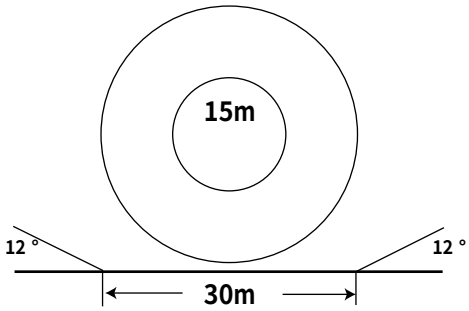	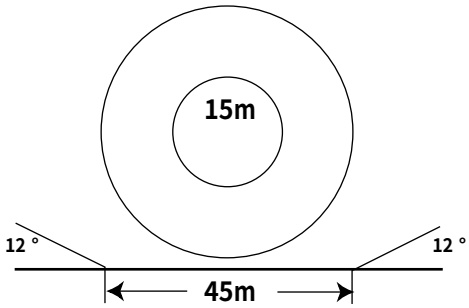
ＵＨ－１Ｈ（Ｊ） ＡＨ－１Ｓ （中　型　機）	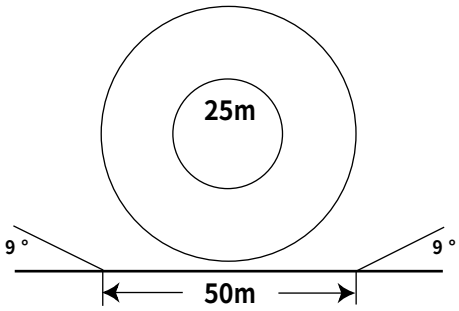	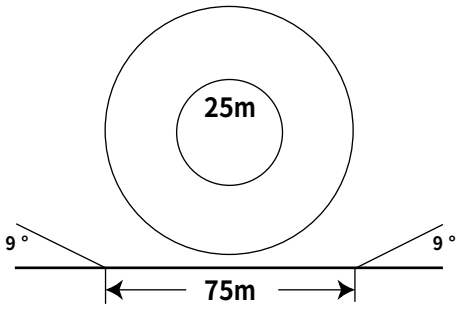
ＣＨ－47Ｊ（ＪＡ） （大　型　機）	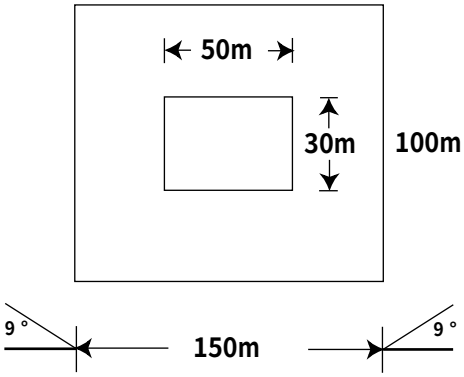	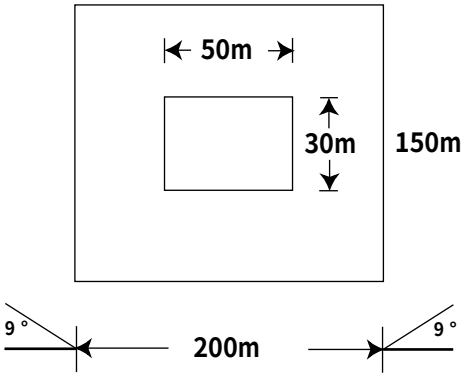

⑵　**艦艇の輸送地から基準**

艦　　艇	とう乗可能人員	とう載可能物資
護　衛　艦（ちくご型）	300　人	70　t
掃　海　艇（うわじま型）	100	15
輸　送　艦（ゆ　ら　型）	200	30

注　1　とう乗可能人員及びとう載可能物資は、いずれか１つの場合とする。
　　2　この基準は、海上平穏な場合の１日以内のり輸送力であって艦艇の種別、日数、気象状況、物資の形状等によっては基準以下となる。

⑶　**陸上自衛隊車輌、船艇等の能力基準**

区　　分	使　用　内　容	能　　力
オートバイ（偵察用）	偵察、連絡等	乗員 1名
82式指揮通信車	偵察、連絡等	乗員 8名
73式小型トラック	偵察、連絡等	乗員 6名
73式中型トラック	人員搬送	乗員 12名
73式大型トラック	各種資機材・物資の輸送、人員搬送	3.5t（乗員22名）
3.5t ダンプ	各種資機材・物資の輸送、人員搬送	3.5t（乗員22名）
バケットローダー（ショベル）	土砂等の積み込み	1.6㎥／回
グレーダー	軽易な障害物除去、整地	5,000～7,000㎡／h
トラッククレーン	重量物の吊り上げ、植杭土砂等の掘さく積み込み	最大 18t ハンマー重量 1.36t 30～100㎥／h
小型ドーザー	小規模の土工作業	40馬力
軽レッカ	重量物の吊上げ、障害物の除去	最大つり上能力 4.8t
重レッカ	重量物の吊上げ、障害物の除去	最大つり上能力 10.0t

区　　分	使　用　内　容	能　　力
レッカー車（油圧式）	重量物の吊上げ、障害物の除去	最大吊上げ能力 5.3t
資材運搬車	不整地地域における築城資材等の局地輸送	最大積載量 約３ｔ 揚重能力 約２ｔ
炊事車	野外炊事	200人分の炊事を45分以内で実施可能
１ｔ水タンクトレーラー	給　水	満水量 1t
1.5ｔ救急車	傷病者搬送	人員 11名
導板橋トラック	橋梁材輸送仮設、物資輸送重量物吊り上げ	資　　材 5.29t 吊り上げ能力 4.6 ｔ
自走架柱橋	架柱橋の架設（車両等通行可能）	架設長（１セット６両）60　m 橋梁幅員　3.75m 架柱高　最大４　m
軽徒橋	応急架設橋（人員のみ通行可能）	架設長（１セット36橋節）132　m 橋梁幅員　0.5m
ゴムボート（小型）	偵察連絡、人員物資輸送	人員 2人、物資 0.4t
ゴムボート（大型）	偵察連絡、人員物資輸送	人員 5人、物資 0.9t
折たたみ式ボート	偵察連絡、人員物資輸送	人員 26人、物資 3.6t
ＦＲＰ(フワイパー)式ボート	偵察連絡、人員物資輸送	人員 26人、物資 3.8t
動力ボート	偵察連絡、人員物資輸送	人員 12人、物資 1.4t
人命救助システム	救出・救助用	隊員200名分
入浴セット	入　浴	１時間に100名
コンプレッサー	砕岩、せん孔、木工各作業	２ホース平行作業可能 7kg／㎠
浄水セット	浄　水	120ℓ／分